SCALA NON IMPEGNATIVA (DO NOT SCALE)
DIMENSIONI IN (DIMENSIONS IN) mm

METRIC

PROIEZIONE EUROPEA (EUROPEAN PROJECTION)

IL DISEGNO INDICA IL P.N. 182930-1
(P.N. 182930-1 AS SHOWN)

#5-20 VITI AUTOFILETTANTI IN ACC. ZINCATO (Q.TA' 2)
#5-20 SELF-TAPPING SCREWS, ZINC PL. STEEL (Q.TY 2)

CORPO CORAZZA (CABLE CLAMP BODY)

INSERTO SERRACAVI (CLAMPING INSERT)

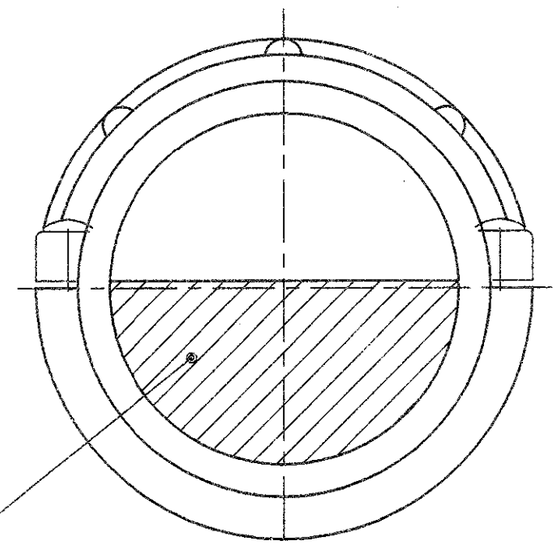

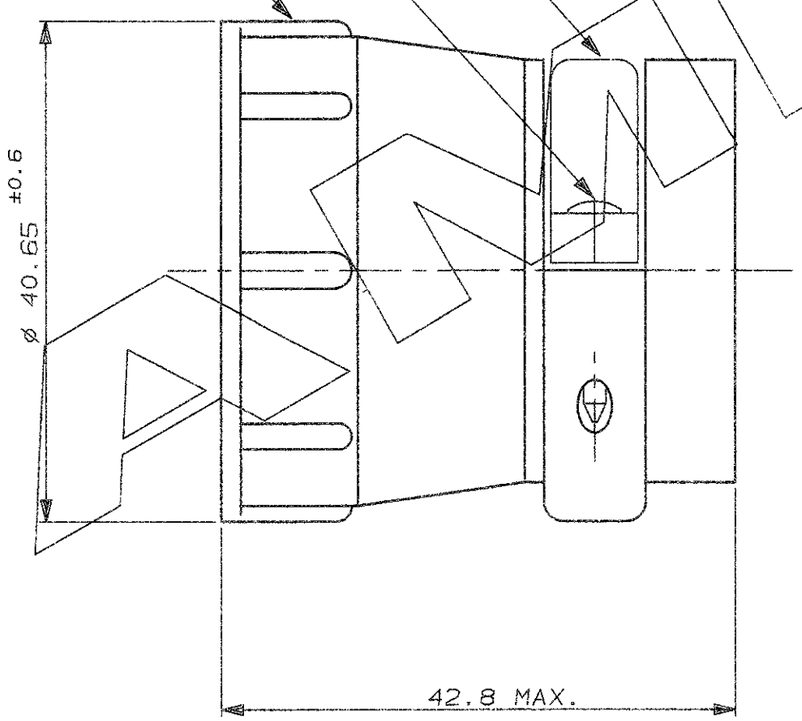

AREA SERRAGGIO CAVI (CLAMPING AREA) 3

NOTE (NOTES)

1. MATERIALE (MATL.): TERMOPLASTICO COLORE NERO (THERMOPLASTIC, BLACK COLOR).
2. PARTICOLARI FORNITI NON ASSEMBLATI IN SACCHETTO DI PLASTICA (PARTS PACKAGED UNASSEMBLED INTO A PLASTIC BAG).

3. L'AREA SERRAGGIO CAVI E' VARIABILE DA 168.4 A 368.4 MM^2 IN FUNZIONE DEL TIPO E POSIZIONE DELL'INSERTO SERRACAVO. (CABLE CLAMPING AREA ADJUSTABLE FROM .261 TO .571 SQ. IN. BY SELECTING AND REVERSING CLAMPING INSERTS).

4. QUESTO ACCESSORIO E' APPROVATO UL E CERTIFICATO CSA (THIS CONNECTOR IS UL APPROVED AND CSA CERTIFIED.)

5. ØMAX. DEL FASCIO DI CAVI = 28.5 (MAXIMUM CABLE O.D.= 28.5)

6. NON ANCORA IN PRODUZIONE (NOT YET RELEASED FOR PRODUCTION).

7. DIFFERENTE DAL P.N.182930-1 PER IL CONFEZIONAMENTO, I COMPONENTI 1-2 E 3 VENGONO CONFEZIONATI SEPARATAMENTE IN SACCHETTI CONTENENTI IL QUANTITATIVO DI PEZZI NECESSARIO A COMPORRE 75 CABLE CLAMPS NELLA FASE DI ASSEMBLAGGIO A CURA DEL CLIENTE, I SACCHETTI SONO POSTI IN APPOSITA SCATOLA DI RAGGRUPPAMENTO (DIFFERENT FROM P.N.182658-1 FOR PACKAGING ONLY, ITEMS 1,2 AND 3 SUPLIED IN PLASTIC BAGS SEPARATELY, EACH BAG INCLUDES THE RIGHT QUANTITY REQUIRED TO ASSEMBLY 75 CABLE CLAMP (CUSTOMER OPERATION). BAGS ARE PACKAGED IN A CARTON BOX).

8 OBSOLETE PARTS: OBSOLETE CIS STREAMLINING PER D.RENAUD/D.SINISI

	CODICE (PART NUM.)	DESCRIZIONE (DESCRIPTION)	NOTE (NOTES)
8 OBSOLETE	~~182930-2~~	CPC CABLE CLAMP SIZE 11 BULK PKG. WITH 15.5mm (.62") LENGTH SELF-TAPPING SCREW.	6 7
	182930-1	CPC CABLE CLAMP SIZE 11 KIT WITH 15.5mm (.62") LENGTH SELF-TAPPING SCREW.	4

REV.	REVISIONI (REVISION RECORD)	DIS. (DR)	DATA (DATE)
C2	REVISED PER ECO-09-026346	KK AEG	26NOV 09
C1	Changed screw according to RoHS ECR7789	A.V.	28/07/05
B	ADDED DASH 2 R100-0130-94		23-5-94
A	RELEASED	C.C.	10-5

CUSTOMER DRAWING FOR REFERENCE ONLY

DISEGNO PER CLIENTE SOLO PER RIFERIMENTO

THIS DRAWING IS UNPUBLISHED | RELEASE FOR PUBLICATION 19

© COPYRIGHT 19 BY AMP INCORPORATED, HARRISBURG, PA. ALL INTERNATIONAL RIGHT RESERVED. AMP PRODUCTS MAY BE COVERED BY U.S. AND FOREIGN PATENT AND/OR PATENT PENDING

TOLLERANZE, SE NON DIVERSAMENTE SPECIFICATO (TOLERANCES, UNLESS OTHERWISE SPECIFIED) ± 0.3
ANGOLI (ANGLES) ± 2°

DIAM. ISOLANTE (INS. DIA. RANGE) —
RANGO FILO (WIRE RANGE) —
SCALA (SCALE) —

AMP ITALIA S.p.A. Corso F.lli Cervi, 15 COLLEGNO (TORINO)

DIS. (DR.) C. CORDOLA 22 JUNE 91
CONT. (CHK) —
APP. (APP.) —

DESCRIZIONE (DESCRIPTION) C.P.C. CABLE CLAMP KIT, SIZE 23 (LARGE)

LOC.	SIZE	NUMERO (DWG NO)	REV.	FOGLIO (SHEET)
I	A3	C-182930	C2	1 DI (OF) 1

DISTRIBUZIONE (PRINT DIST.)

Downloaded from Arrow.com.