Downloaded from Arrow.com.

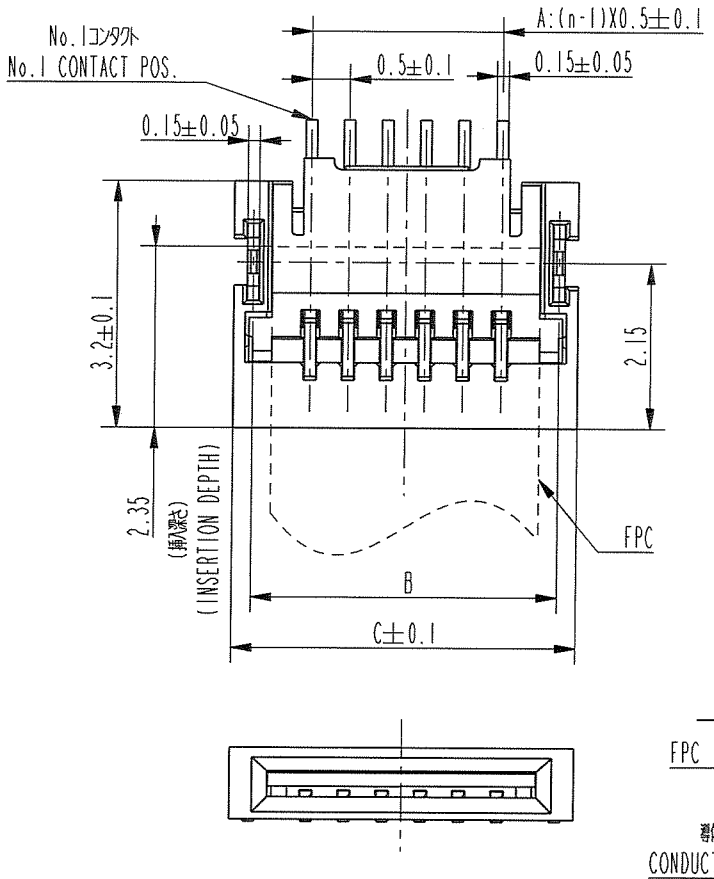

推奨基板パターン図
RECOMMENDED PCB LAYOUT

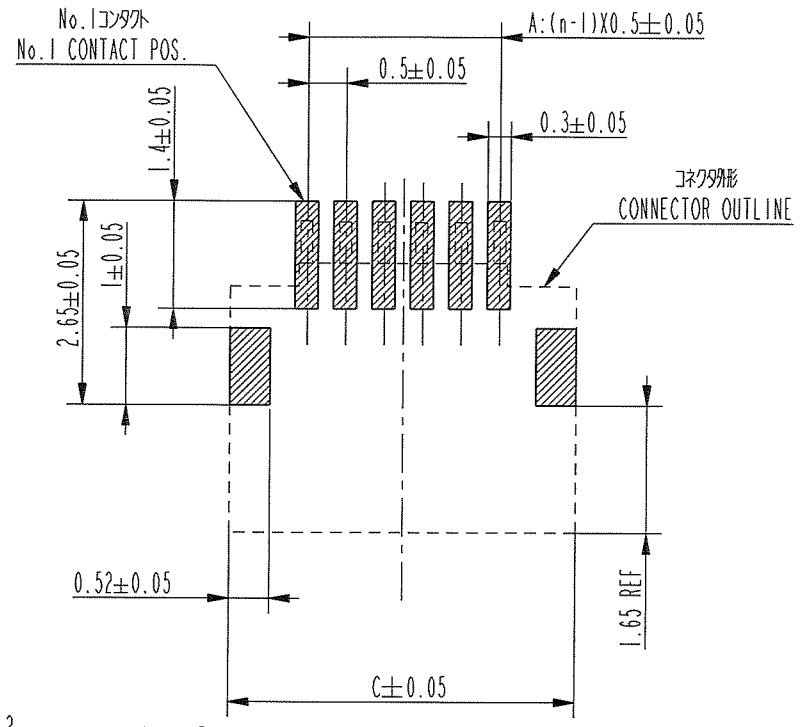

推奨FPC寸法
RECOMMENDED FPC

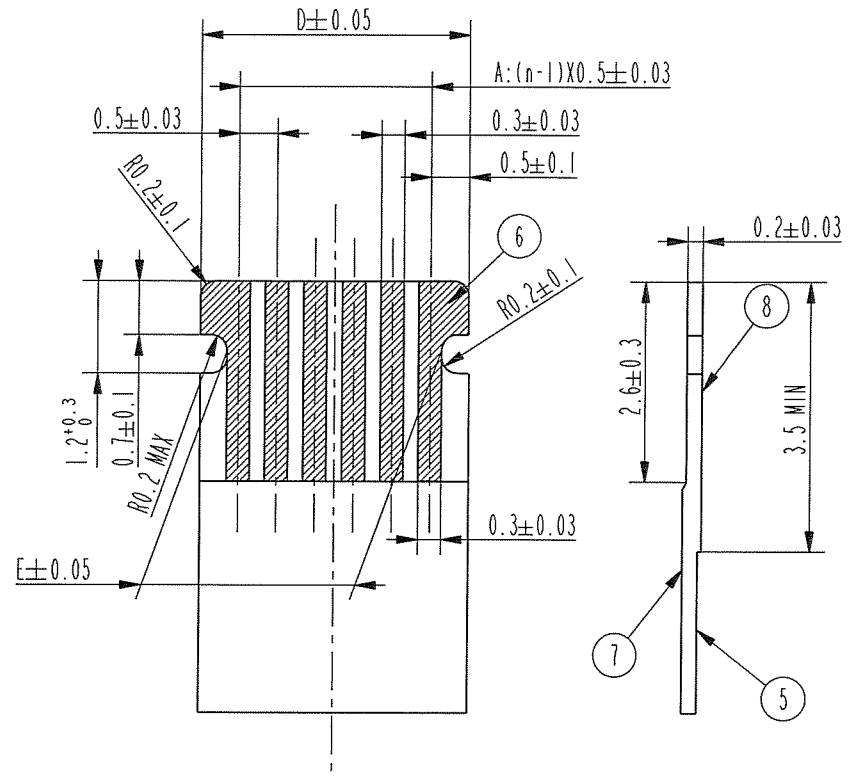

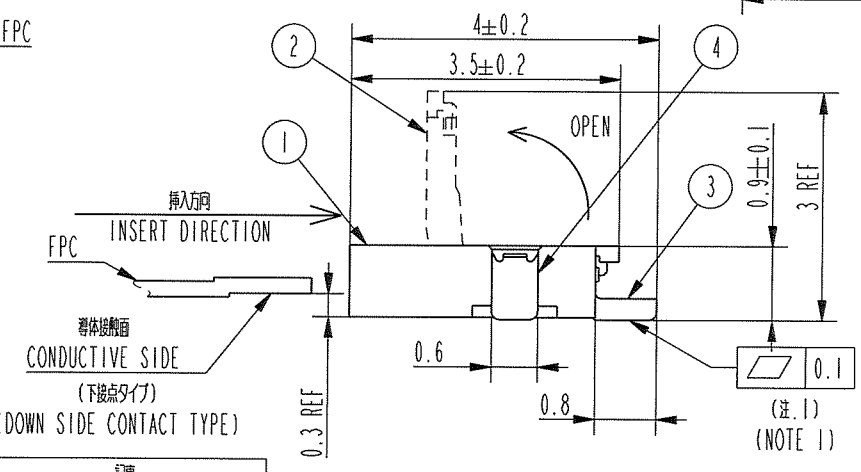

CONNECTOR PARTS LIST

部品番号 No.	部品名 PART NAME	材料 MATERIAL	数量 Q'TY	記事 NOTE
1	ハウジング HOUSING	ガラス繊維入り熱可塑性樹脂 GLASS FILLED THERMOPLASTIC RESIN UL94V-0	1	色:黒 ハロゲンフリー COLOR:BLACK Halogen Free
2	アクチュエータ ACTUATOR	ガラス繊維入り熱可塑性樹脂 GLASS FILLED THERMOPLASTIC RESIN UL94V-0	1	色:黒 ハロゲンフリー COLOR:BRACK Halogen Free
3	コンタクト CONTACT	銅合金 COPPER ALLOY	n	接点部:金めっき CONTACT AREA PLATING:GOLD 端子部:金めっき TERMINAL AREA PLATING:GOLD
4	補強金具 FIXING TAB	黄銅 BRASS	2	めっき:錫めっき(鉛フリー) PLATING:TIN(LEAD FREE)

注記
1.コンタクト、補強金具の平坦度は0.1以内
NOTE
1.COPLANARITY FOR CONTACT TERMINAL AND FIXING TAB MUST BE WITHIN 0.1mm.
2.本製品は、GS-22-008に記載されたヨーロッパ連合指令と他国の規制に適合しています。
2.THIS PRODUCT MEETS EUROPEAN UNION DIRECTIVES AND OTHER COUNTRY REGULATIONS AS DESCRIBED IN GS-22-008.

n=No. OF CONTACTS

PRODUCT No. AND DIMENSIONS

PRODUCT No. (Not emboss packaging)	DIMENSIONS A	B	C	D	E
59453-04111DHLF(4 CONTACTS)	1.5	3.0	3.5	2.5	1.8
59453-05111DHLF(5 CONTACTS)	2.0	3.5	4.0	3.0	2.3
59453-06111DHLF(6 CONTACTS)	2.5	4.0	4.5	3.5	2.8
59453-07111DHLF(7 CONTACTS)	3.0	4.5	5.0	4.0	3.3
59453-08111DHLF(8 CONTACTS)	3.5	5.0	5.5	4.5	3.8
59453-09111DHLF(9 CONTACTS)	4.0	5.5	6.0	5.0	4.3
59453-12111DHLF(12 CONTACTS)	5.5	7.0	7.5	6.5	5.8
59453-13111DHLF(13 CONTACTS)	6.0	7.5	8.0	7.0	6.3

FPC PARTS LIST

部品番号 No.	品名 PART NAME	材質 MATERIAL	記事 NOTE
5	ベースフィルム BASE FILM	ポリイミド POLYIMIDE	
6	導体 CONDUCTOR	銅箔、金めっき、0.1μm以上 COPPER FOIL(PLATING:GOLD 0.1μm)	
7	オーバーレイ OVER LAY	ポリイミド POLYIMIDE	
8	補強版 SUPPORTING TAPE	ポリイミド POLYIMIDE	

注記
熱硬化接着剤を使用し、接着方式は熱圧着とする。
NOTE
ADHISIVE METHOD OF SUPPORTING TAPE SHALL BE HEAT CRIMPING METHOD AND THERMOSETTING ADHISIVE SHALL BE USED

rev	ecn no	dr	date
A	J08-0218	M.K	May.21 '08
B	J08-0406	M.K	Oct.15 '08
C	J09-0292	M.K	Aug.06 '09
D	J10-0179	M.K	Jluy 1,'10

www.fciconnect.com

Dr	B.Fujimoto	July 1,'10
Eng	M.Hoga	July 1,'10
Chr	M.Hoga	July 1,'10
Appr	M.Hoga	July 1,'10

surface ✓ tolerance std
TOLERANCES UNLESS OTHERWISE SPECIFIED
ANGULAR 3° ± LINEAR ±0.3
projection MM
size A2 Scale N/A
ECN J10-0179
Product family 59CF Spec ref

title: 0.5mm PITCH FPC CONNECTOR (下接点タイプ/DOWN SIDE CONTACT TYPE)
dwg no 59453 Rev. D
catalog no CUSTOMER sheet 2 of 2

Copyright FCI.

REV C - 2006-02-20